イヤーバー固定部１　アルミ角棒　□15　L:150　　A

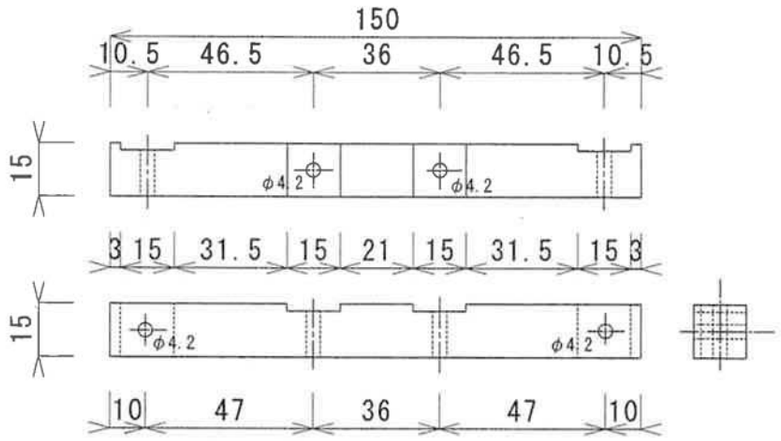

イヤーバー固定部２　アルミ角棒　□15　L:25　２個　　B

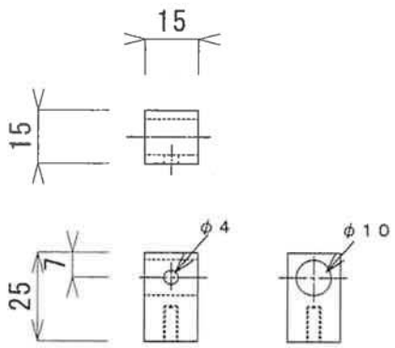

イヤーバー固定部３　黄銅丸棒　φ10　L:50　　C

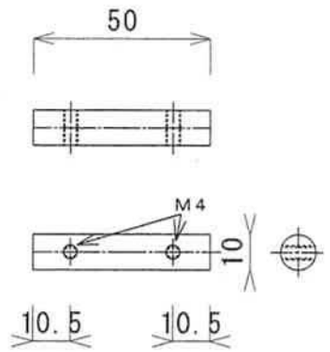

イヤーバー固定部４　アルミブロック 40x24x20

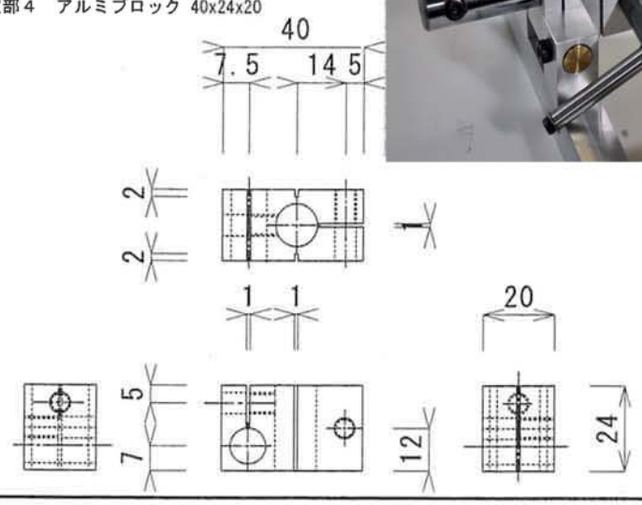

D

締め付け金具　φ１４　ステンレス丸棒　　２個　　E

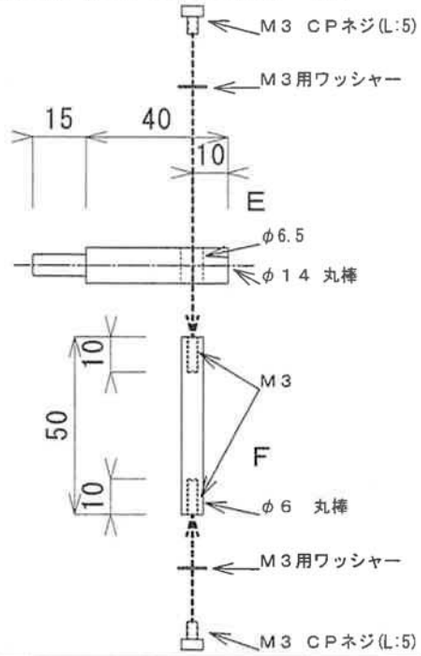

イヤーバー固定部６　t1 ステンレス板 19x30　２枚　　F

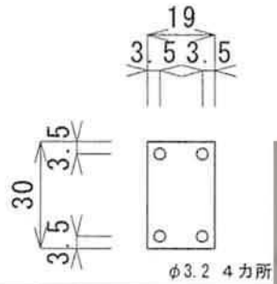

イヤーバー　φ６　ステンレス丸棒　Ｌ：８５　２本　　G

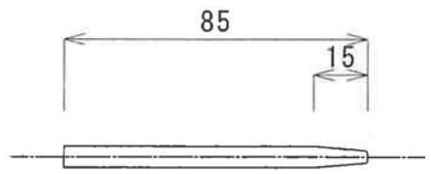

先端から15mmを５°のテーパーに加工し丸みをつける

イヤーバー固定部５　アルミ角棒　□15 L:100　２本　　H

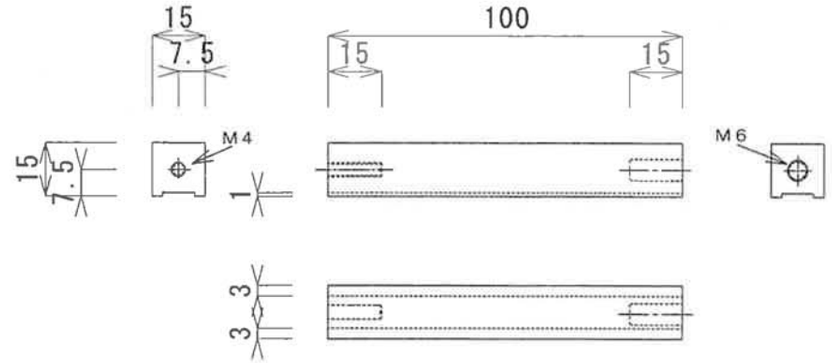

イヤーバー固定部６　アルミ角棒　□195 L:65　２本　　I

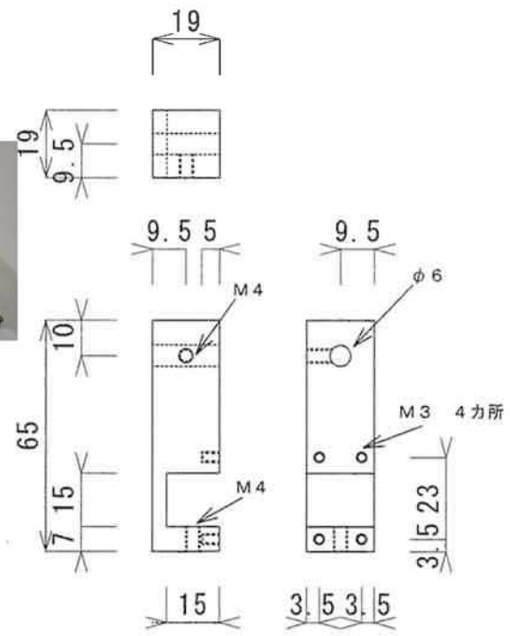

部品表

A　アルミ角棒　□15 L:150
　M4　ＣＰネジ　Ｌ：１０　４本

B　アルミ角棒　□15 L:25　２本

C　φ１０　黄銅丸棒　Ｌ：５０
　M３　ＣＰネジ　L:10 2本

D　アルミブロック 39x24x20

E　φ１４　ステンレス丸棒　L:55 2本
　φ６　ステンレス丸棒 L:50 2本
　M３　ＣＰネジ　Ｌ：５　４本
　M３用ワッシャー　４個

F　ｔ１　ステンレス板　19x30
　M３　ＣＰネジ　Ｌ：５　４本

G　φ６　ステンレス丸棒　L:85 2本

H　アルミ角棒　□１５　L:100 2本

I　アルミ角棒　□２０　L:65 2本
　M４　チョウネジ　４本

品名	サル座位手術台　イヤーバー固定部		
材質等		尺度 1/2	2008年　11月　日
			機器研究試作室

Copyright©2009 NIPS Technical Division. All Rights Reserved.