Copyright 2019 NIPS Technical Division. All Rights Reserved.

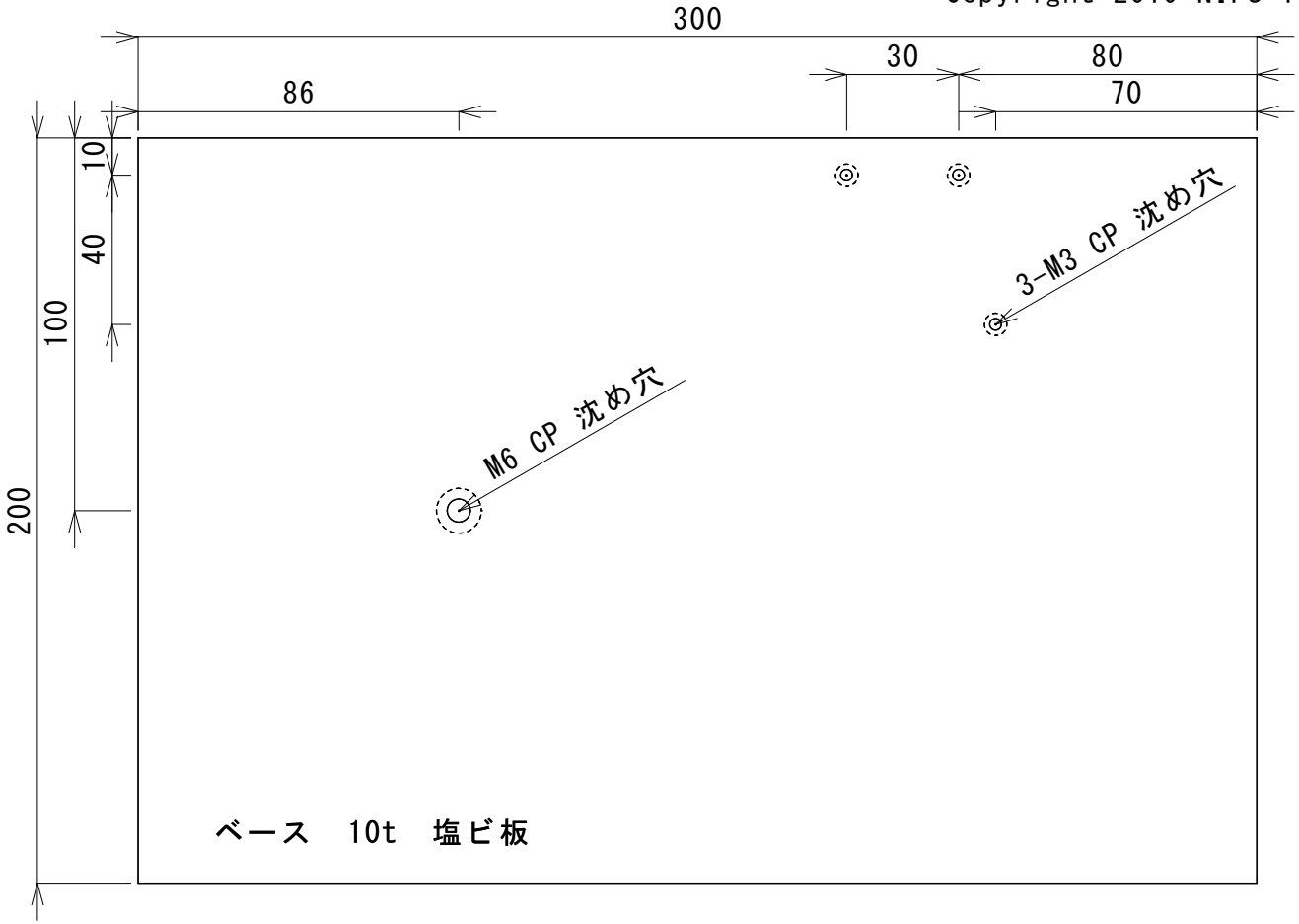


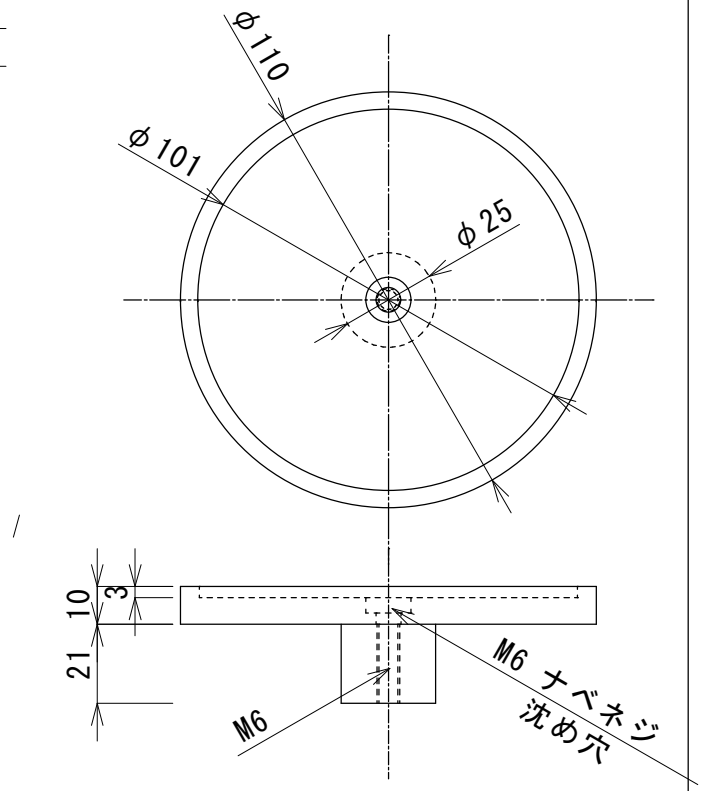


水槽台

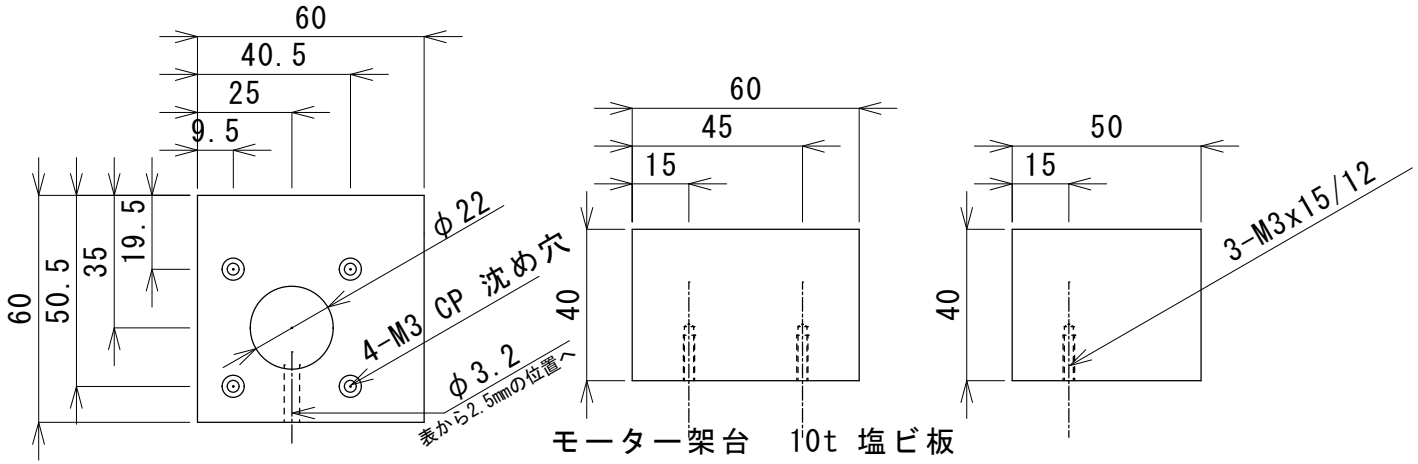


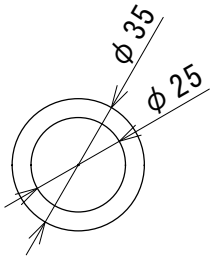


テフロンリング 0.5t
ベアリングと台の間に入れる