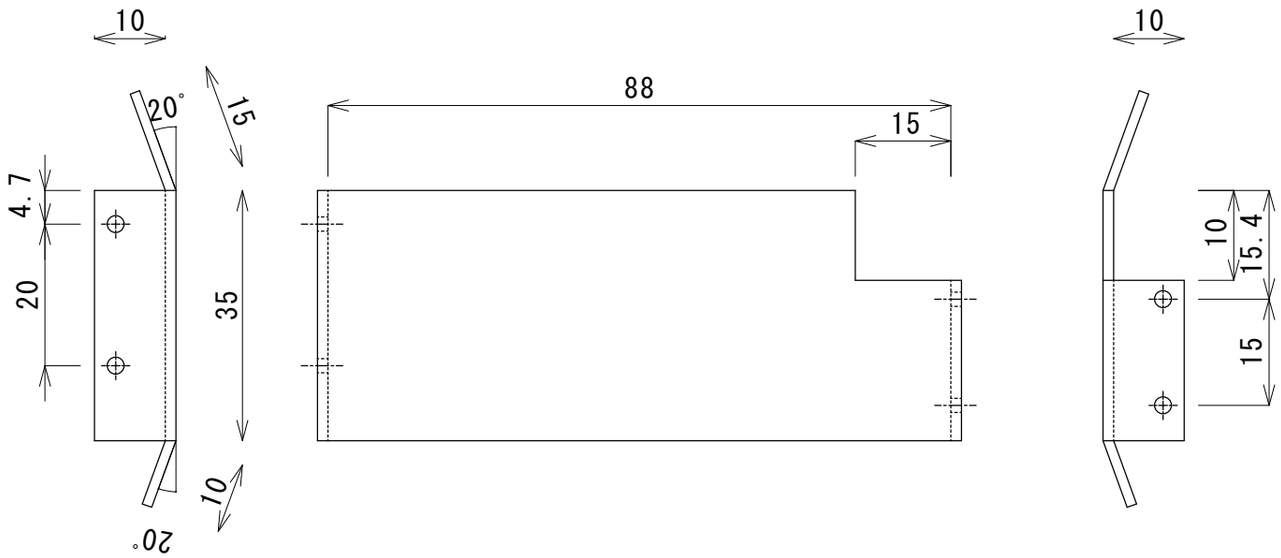

手のひら　アルミ板 T1.5

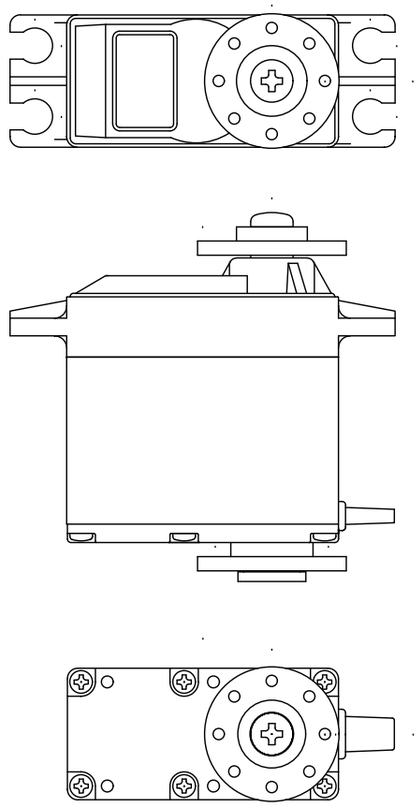

サーボモーター
ＤＳＲ５８１

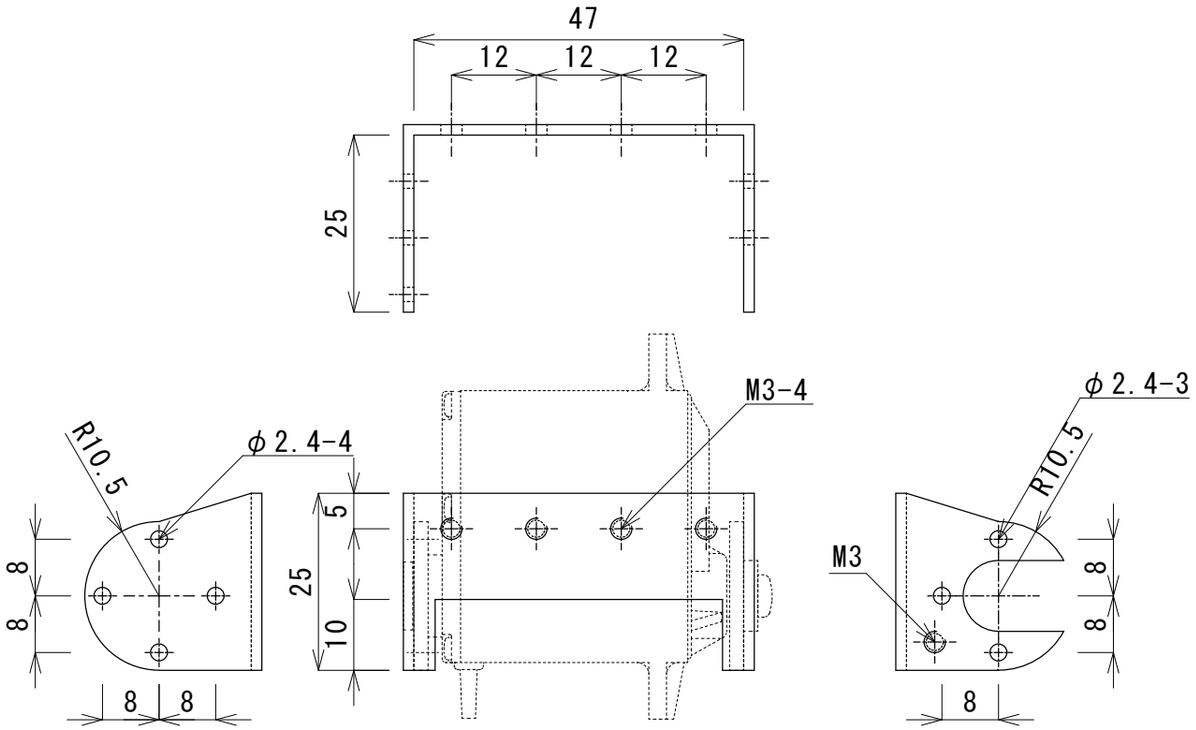

サーボモーターとワイヤー接続部
アルミ板　T1.5

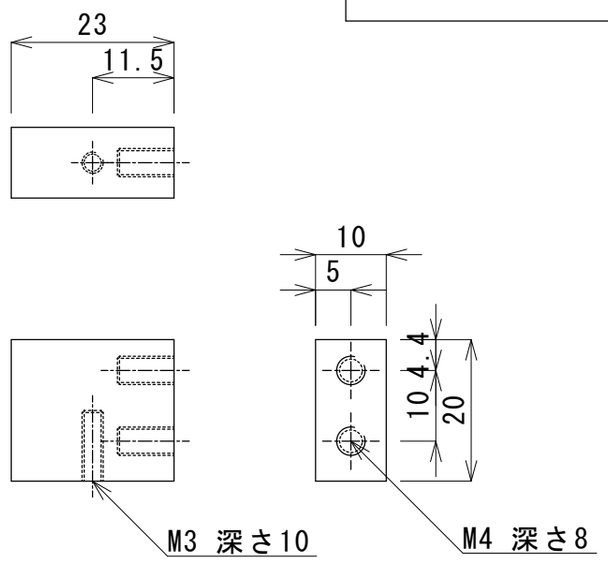

サーボモーター　固定部
アクリル

品名	ロボットハンド４号機　３		
図番	部門	尺度 1/1	2009年 9月 2日 生理研　機器研究試作室

Copyrightc2009 NIPS Technical Division. All Rights Reserved.